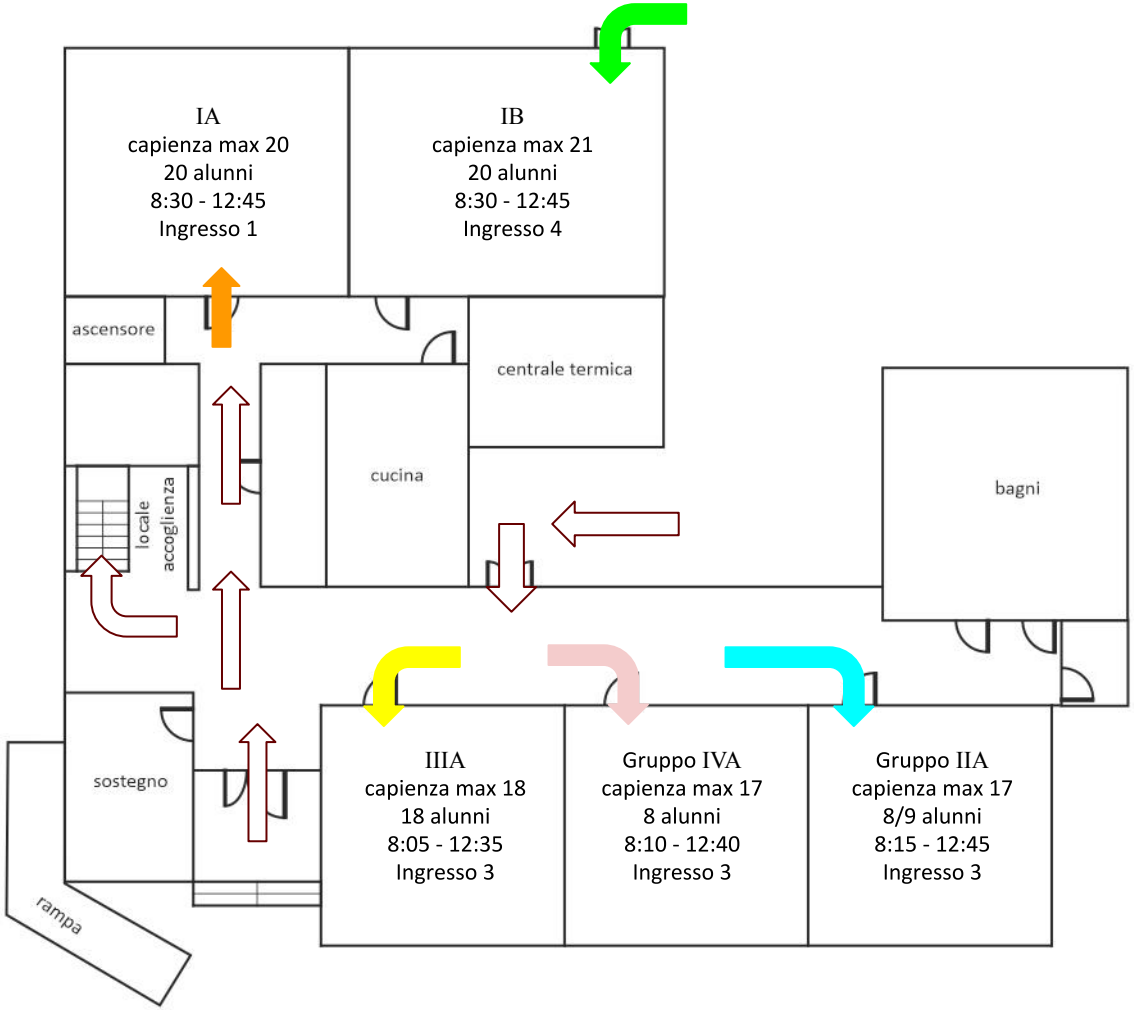

Scuola primaria Lagomaggio

Piano terra

Scuola primaria Lagomaggio
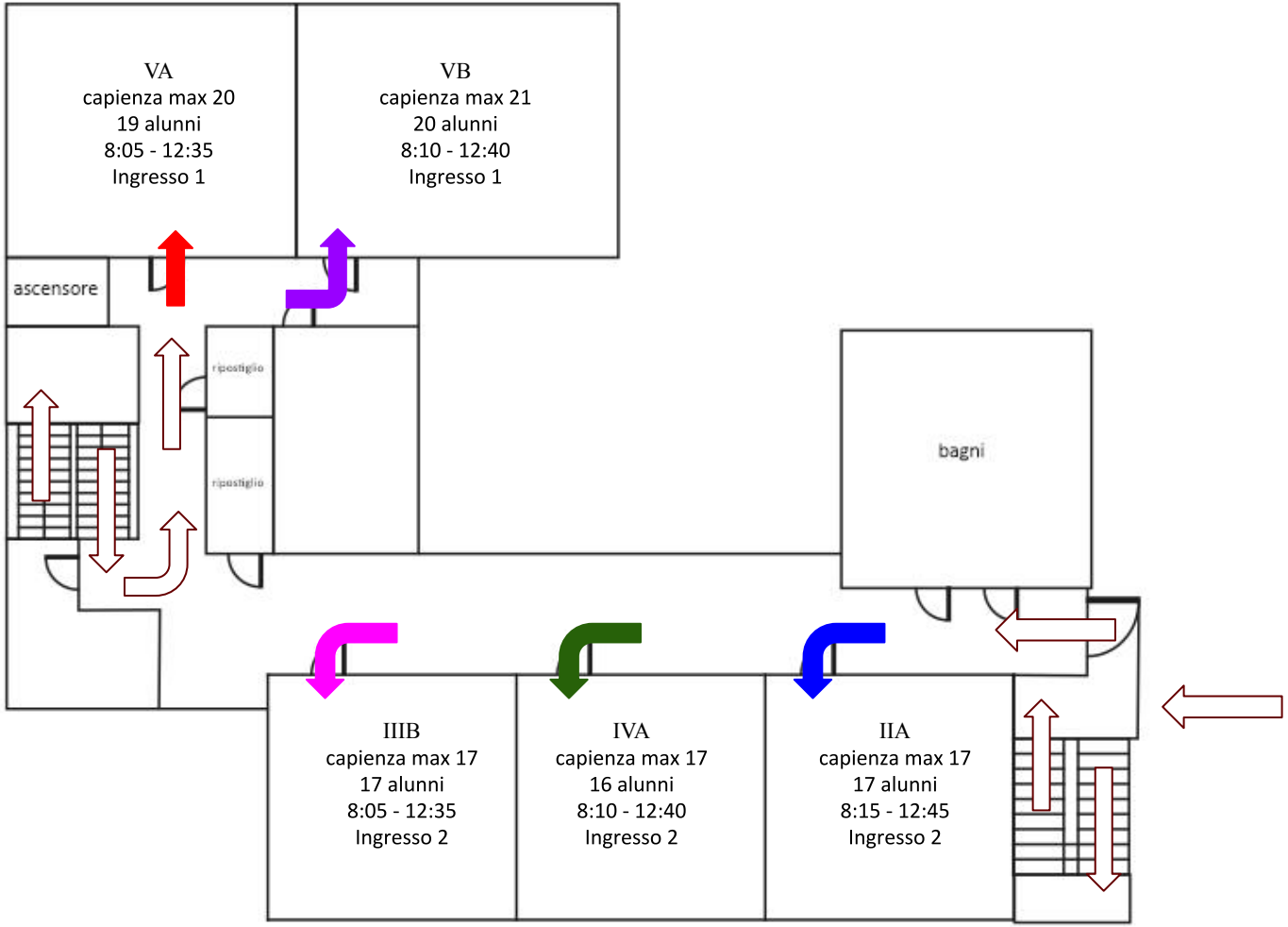
Piano primo